BRAS HYDRAULIQUE DE CHARGEMENT

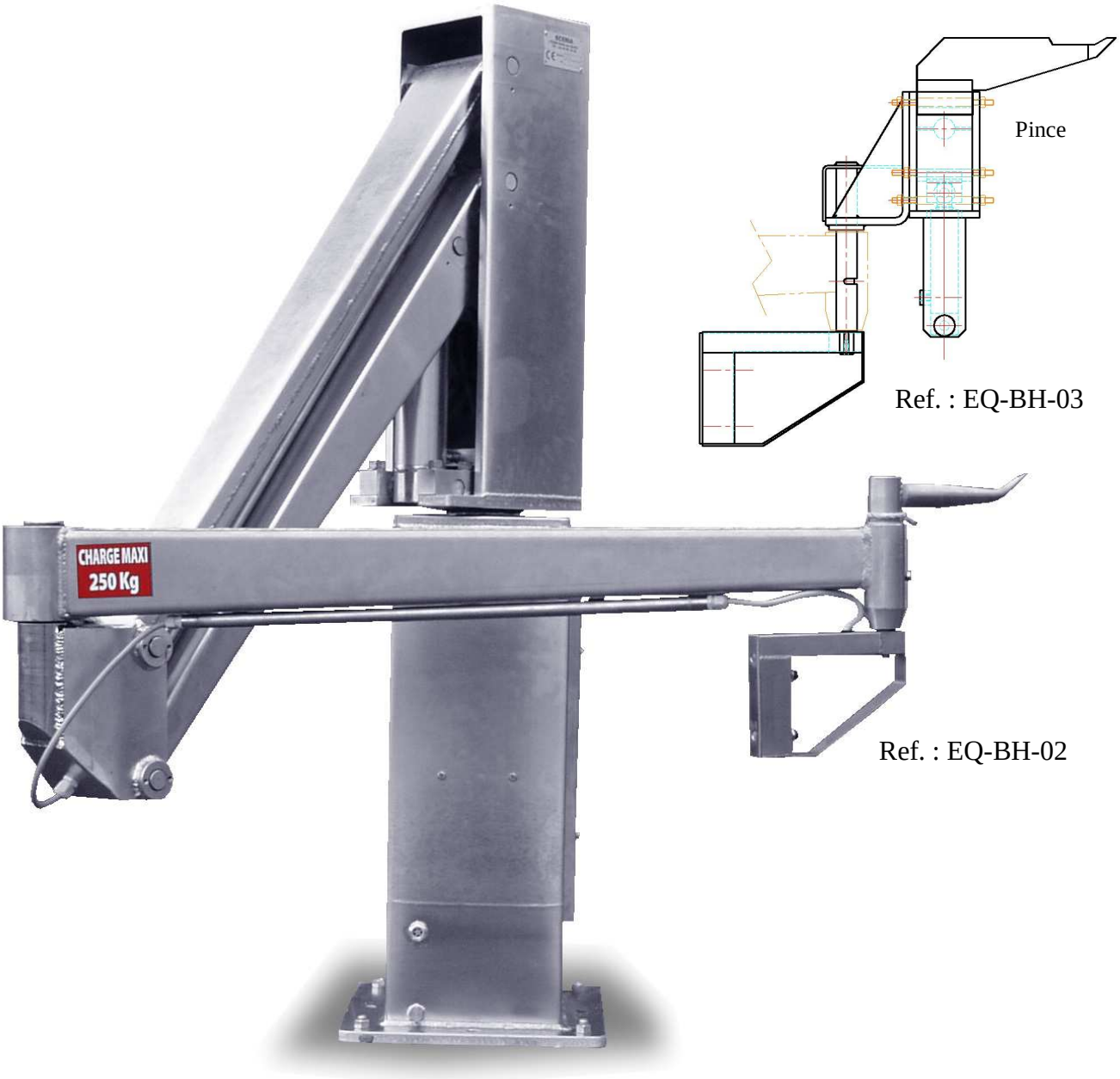

Ce matériel, extrêmement robuste et maniable, a été conçu spécialement pour manutentionner les quartiers de viande. Le transfert est alors rapide, à la portée de tout le monde et sans fatigue.
L'économie de main-d'œuvre est sensible quand il s'agit de lots importants.
Équipé de quelques accessoires simples, ce bras manutentionne caisses, chariots, balancelles, etc….
Manœuvre d'une seule main avec commandes incorporées dans la poignée.
Une version avec pince hydraulique et commande à 2 mains à l'aide d'un « guidon » est également disponible.
Le bras hydraulique SCERIA équipe essentiellement les quais à fort trafic.
A l'origine des bras hydrauliques de chargement en 1981, ce bras a été largement copié mais jamais égalé.
Depuis plus de 10 ans, il est équipé d'un système hydraulique à manœuvre progressive afin d'éviter les à coups de démarrage et d'arrêt (dans les manœuvres rapides).
Un clapet d'équilibrage évite la chute du bras en cas de rupture d'un flexible.

L'évolution de notre bras hydraulique permet d'effectuer le pesage, mais aussi de manutentionner des caisses et même de les vider avec une tête de préhension rotative.

SCERIA

Z.A. la Fouquerie
72300 SABLE / Sarthe
Tél. 02 43 92 16 22
Fax. 02 43 92 17 36
www.sceria.fr

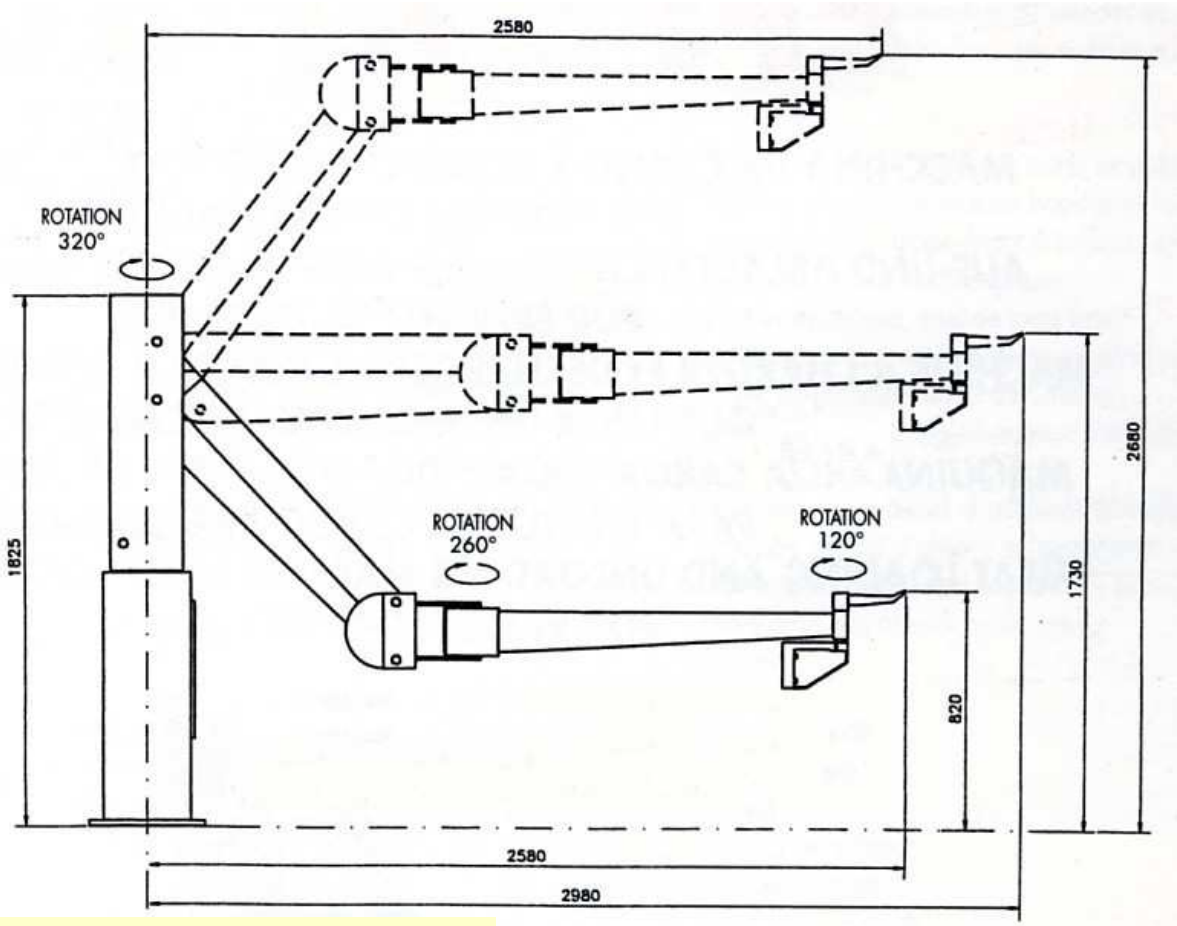

CARACTERISTIQUES TECHNIQUES

Course utile : 1 860 mm
Rotation bras : 260 degrés
Rotation corps : 320 degrés
Rotation utile totale : 350 degrés
Vitesse de montée/descente : 0,3 m/s (paramétrable)
Charge utile (limitée par réglage) : 250 Kg
Alimentation : 400 V tri + Terre (sans Neutre)
Puissance : 3,1 KW

Avec le pic, il est beaucoup plus facile et plus rapide de saisir les arrières en prenant dans le gros nerf de la cuisse « nourrice » ou dans l'os du quasi.
Le quartier s'incline légèrement et il est alors aisé d'extraire ou d'introduire un crochet.